committente

ATER
PROVINCIA DI ROMA

Via Lungotevere Tor di Nona, 1
00186 - Roma

EFFICIENTAMENTO ENERGETICO E MIGLIORAMENTO SISMICO DEL PATRIMONIO DELL'ATER PROVINCIA DI ROMA

Ai sensi dell'Art. 183 comma 15 D.LGS 50/16

PROGETTO DI FATTIBILITA' TECNICA ED ECONOMICA

R.T.I. Costituendo

Mandantaria

FREE Energy Saving

FREE Energy Saving s.r.l.
via Ufente, 20 - 04100 Latina

Mandanti

Rogedil Servizi s.r.l.
Via Ada Negri, 66 - 00137 ROMA
Tel. 06 82002948 Fax 06 82097772
email: servizi@rogedil.com

LUXMASTER +

LUXMASTER Plus s.r.l.
Piazza Della Repubblica, 24 - 20124 Milano

responsabile di progetto
Ing. Giorgio Saraceno

responsabile coordinamento progetto
Arch. Maurizio Romano

progetto architettonico
Arch. Francesco Maria Azzopardi

LUXMASTER Engineering s.r.l.
Arch. Pietro Domenico Bertucci

progetto strutturale
Ing. Mariella Cosimi

progetto impiantistico
Arch. Francesco Maria Azzopardi

ORDINE DEGLI ARCHITETTI PIANIFICATORI PAESAGGISTI E CONSERVATORI DI ROMA E PROVINCIA
ARCHITETTO FRANCESCO MARIA AZZOPARDI
N° 22952
SEZ. "A"

Comune di Pomezia

Tipo PZ6 - Rilievo - Prospetti e sezioni

anno	n. prog. anno	cod.cliente	categoria	sottocategoria	località	fase	n.	rev.	capitolo	tipologia
20	005	411	ATER	PRR	POM	F	027	0	A	D

formato	scala
-	1 : 100

data	rev	disciplina	redatto	controllato	approvato	codice
set-2020	0	architettura	Pias	Azzopardi	Saraceno	-

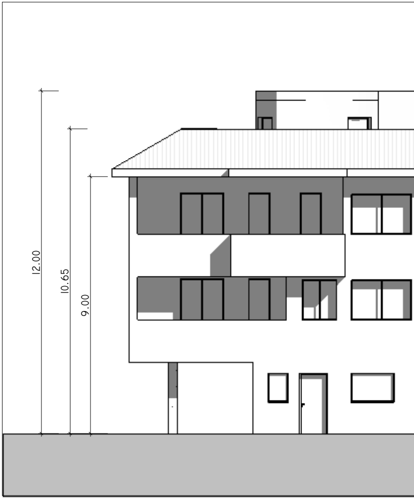
12.00
10.65
9.00

SUD
1 : 100

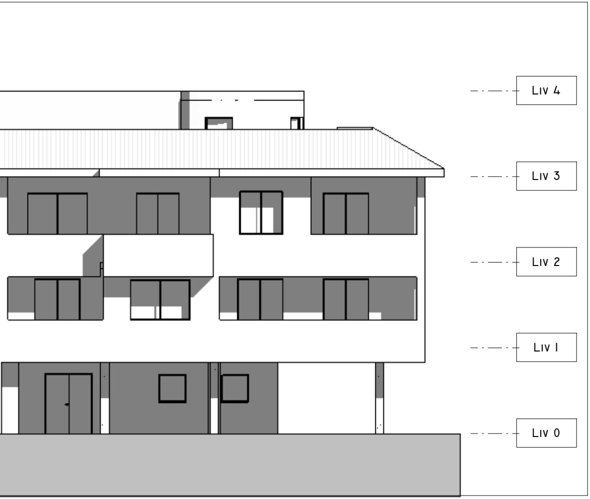
Liv 4
Liv 3
Liv 2
Liv 1
Liv 0

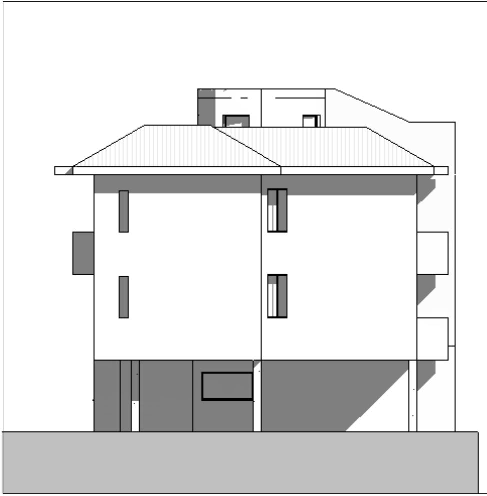

Est

1 : 100

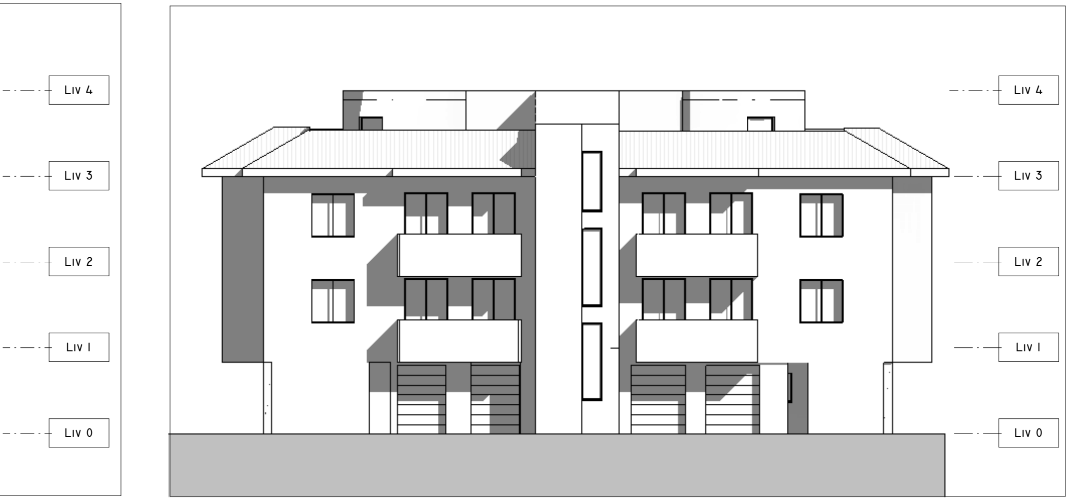
Liv 4
Liv 3
Liv 2
Liv 1
Liv 0
Liv 4
Liv 3
Liv 2
Liv 1
Liv 0

Nord

1 : 100

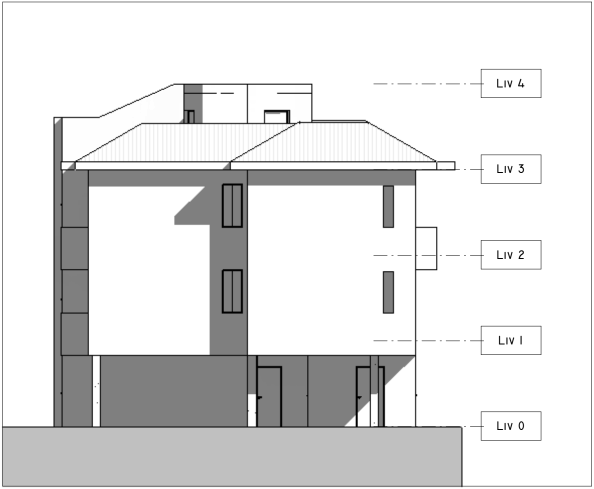
Liv 4
Liv 3
Liv 2
Liv 1
Liv 0

OVEST

1 : 100

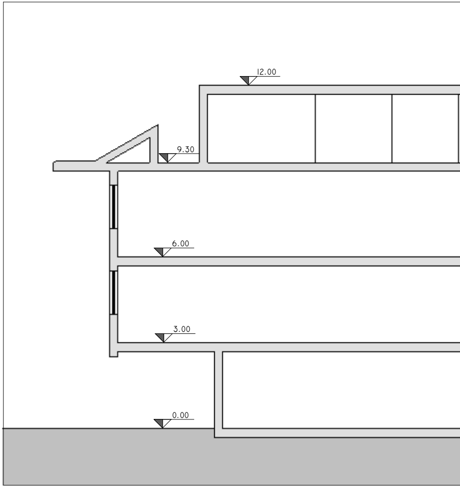
12.00
9.30
6.00
3.00
0.00

SEZIONE

1 : 100

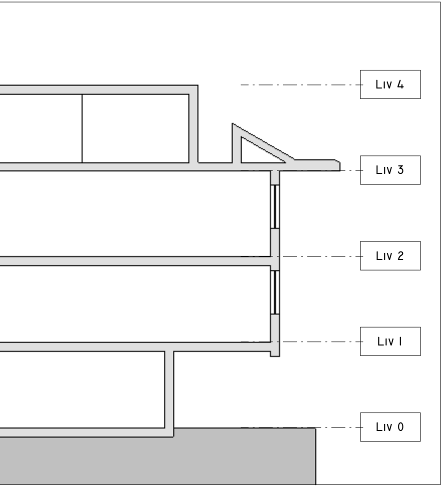
Liv 4
Liv 3
Liv 2
Liv 1
Liv 0